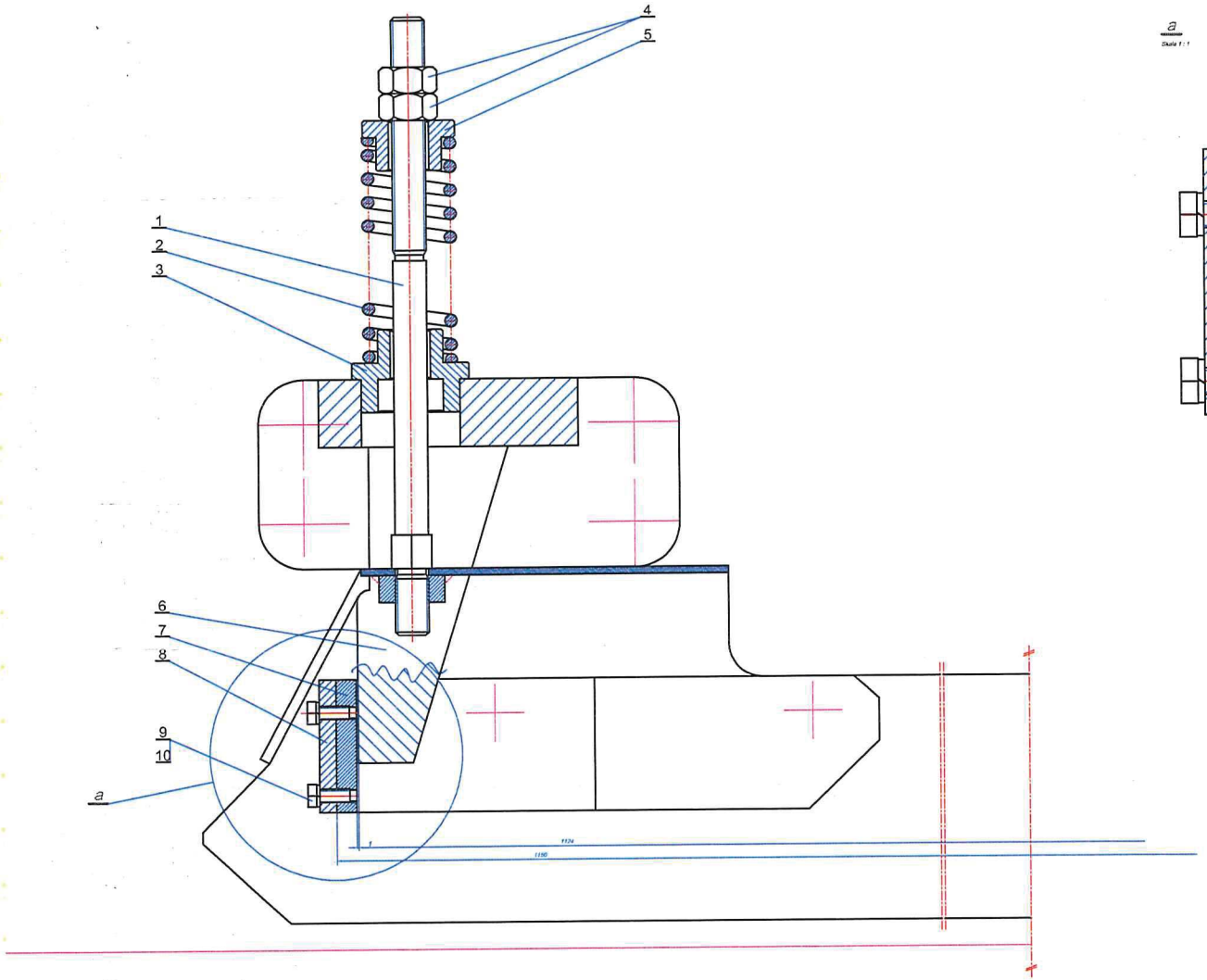

a
Skala 1 : 1

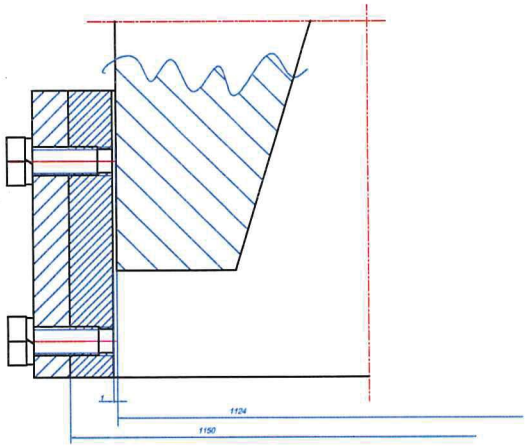

Ilość Quantity	Nazwa elementu Description	Pozycja Position	Nr rysunku, normy Drawing no., norm	Materiał Material	Masa, kg Mass
2	Podkładka sprężysta M8, oc.	10	PN 82005	stal konstr.	0,001
2	Śruba M8x20 (lub 25), stal, kl. 5.8, oc.	9	PN 82105	stal konstr.	0,013
1	Obejma hamulca szynowego wózka Tatra	8	oryginał	-	-
1	Płytka dystansowa	7	Tech 11.04.2013	St3	0,25
1	Widelec oporowy wózka Tatra	6	oryginał	-	-
1	Tulejka górna	5	Tech 08.04.2013	St3	0,28
2	Nakrętka s-k M20x2, kl. 8, oc.	4	PN 82144	stal konstr.	0,069
1	Tulejka dolna	3	Tech 07.04.2013	St3	0,45
1	Sprężyna zawieszenia ham. szyn. 105Na	2	2NN080100-2-01	drut spręż.	0,48
1	Szpilka	1	Tech 09.04.2013	c45	0,94

TECHPUNKT
70-143 Szczecin, ul. Kostki 8/2
Tel. 091 4860000

Zastępuje rys. Replace drw.:
Zastąpiony przez Replace by:
Nazwa zbioru, File name: **Hamulec szynowy**
Materiał Material:
Masa, kg Mass: -
Format arkusza Size sheet: A2
Podziałka Scale: 1:2 (1:1)

Projektow. Project			
Konstrui. Construct			
Sprawdził Verify	P. Grudziński	04'13	
Zatwierdz. Ratify			
Obiekt Object	Imię i nazwisko Name	Data Date	Podpis Signature

TATRA BVG KT4Dt

Zleceniodawca /Customer: TRAMWAJE SZCZECIŃSKIE Sp. z o. o.
Nr zlecenia /Order no.:
Zespół /Main group: Zawieszenie hamulca szynowego
Podzesp. /Sub. group:
Przedmiot /Subject: Zawieszenie hamulca szynowego
Nr projektu /Project no.:
Nr rysunku /Drawing no.: Tech 12.04.2013